NEW HOLLAND

E 9 SR

NEW HOLLAND KOBELCO

RÜCKSICHT AUF DIE UMWELT

Der Bagger entspricht der "verringerten Geräuschemission" gemäß europäischer Richtlinie 2000/14/EG Phase 2.

NENNLEISTUNG	6 kW - 8 PS
EINSATZGEWICHT (MAX.)	1060 kg
HECKSCHWENKRADIUS	490 mm
LÖFFELINHALT	0,012 - 0,020 m^3

NEW HOLLAND CONSTRUCTION

BUILT AROUND YOU

Ein Produkt aus der globalen Allianz zwischen New Holland und KOBELCO

TECHNISCHE EIGENSCHAFTEN

HAUPTEIGENSCHAFTEN

Nennleistung (ISO14396)).....6,0 kW/8,0 PS
Einsatzgewicht .....1060 kg
Max. Grabtiefe .....1750 mm
Reißkraft: Tieflöffel.....10,8 kN
Löffelstiel.....6,2 kN
Transportlänge .....2870 mm
Transportbreite.....750 mm
Transporthöhe:
mit Überrollbügel angehoben .....2470 mm
mit Überrollbügel gesenkt.....1700 mm

MOTOR

Hersteller.....YANMAR
Modell 2TNE68-YB
Typ.....Viertakt-Diesel
Zylinderanzahl 2
Hubraum .....0,522 Liter
Ansaugung.....Selbstansaugung
Nenndrehzahl.....2000 U/min

ELEKTRISCHE ANLAGE

Betriebsspannung.....12 V

HYDRAULIKANLAGE

Hydraulikanlage **T.F.S. (Total Flow System)** mit zwei Axialkolbenpumpen für vollkommene Gleichzeitigkeit aller Bewegungen, einschließlich der des Schildes und des Schwenkens. Die zwei Hauptpumpen mit verstellbarem Durchsatz gewährleisten sowohl in den einzelnen als auch in den kombinierten Bewegungen eine komplette Ausnutzung der gesamten, installierten Hydraulikleistung.
Vorgesteuerte Bedienhebel Haupthydraulikpumpen Axialkolbenpumpen mit Hubraumverstellung
Fördermange .....2 x 11 l/min
Max. Betriebsdruck.....206 bar
Vorsteuerpumpe.....Zahnradpumpe

OBERWAGEN

Hydraulikmotor .....Trochoidmotor
Schwenkgeschwindigkeit.....9,0 U/min
Schwenkwinkel des Auslegers: - links.....80 °
- rechts.....50 °
Äußerst kleiner, hinterer Schwenkradius (490 mm), um mit dem Oberwagen innerhalb der seitlichen Abmessungen der Raupenketten zu bleiben. Anwendung in engsten Bereichen und bei höchster Arbeitssicherheit möglich.
Gesamtabmessungen bei Schwenkradius von 180°.....1545 mm

LAUFWERK

Laufwerk mit hydraulisch verstellbarer Spurbreite.
Gesamtbreite Laufwerk:eingezogen.....750 mm
ausgefahren .....980 mm
Aufstandslänge .....1010 mm
Stütz-/Laufrollen (pro Seite) 3
Anzahl der Fahrgeschwindigkeiten 2
Fahrgeschwindigkeiten.....2,0/4,0 km/h
Max. kontinuierliche Steigfähigkeit.....58% (30°)

SCHILD

Breite x Höhe .....750/980 x 200 mm
Hubhöhe.....190 mm
Einstechtiefe.....270 mm

FÜLLMENGEN

Kraftstofftank.....9,0 Liter
Hydraulikanlage (Tank).....10,0 Liter

ABMESSUNGEN (mm)

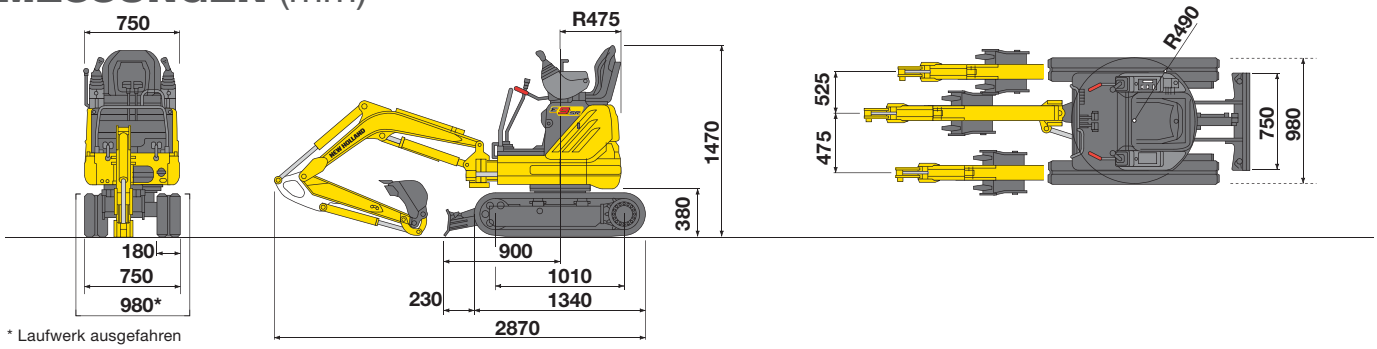

* Laufwerk ausgefahren

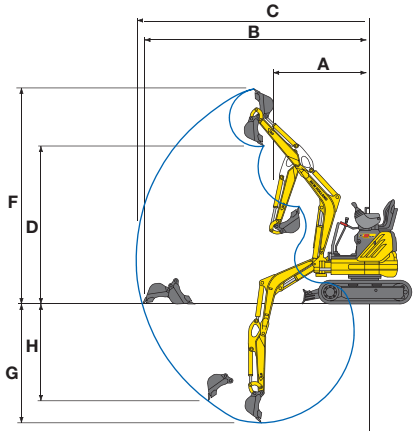

TECHNISCHE DATEN UND ABMESSUNGEN

LÖFFELSTIEL	mm	925
A	mm	1370
B	mm	3210
C	mm	3300
D	mm	2300
F	mm	3160
G	mm	1750
H	mm	1420

REIßKRAFT		
TIEFLÖFFEL	kN	10,8
LÖFFELSTIEL	kN	6,2

FIAT GROUP

Printed on recycled paper CoC-FSC 000010 CQ Mixed sources

SELECTED SECONDARY FIBERS
ELEMENTAL CHLORINE FREE GUARANTEED

Die Informationen in dieser Broschüre sind nur allgemeiner Art. Die Firma NEW HOLLAND KOBELCO CONSTRUCTION MACHINERY S.p.A. kann Detailangaben oder Spezifikationen zu dem in dieser Broschüre beschriebenen Produkt jederzeit aus technischen oder sonstigen Gründen ändern. Die Abbildungen zeigen die Produkte nicht notwendigerweise in Standardausführung. Die hier gezeigten Abmessungen, Gewichte und Fassungsvermögen sowie die verwendeten Umrechnungsdaten sind nur ungefähre Angaben und im Rahmen der normalen Fertigungsmethoden Abweichungen unterworfen.

Published by NEW HOLLAND KOBELCO CONSTRUCTION MACHINERY S.p.A. - www.newholland.com
Printed in Italy - LEADER Firenze
Cod. 733010 44DE - Printed 07/08

CUSTOMER SERVICE
00800 64655263
00800 NHOLLAND